ACR

BAUANLEITUNG ISOSTATIC RP 200

DAS BRAUCHT MAN AN WERKZEUG

- -Scharfes Messer
- -Flachzange
- -Lineal
- -Ahle
- -Kreuzschlitzschraubenzieher
- -Klebstoff
- -Klebband
- -Schaumstoff-Dichtband
- -Silikon oder Heissleim

IN 10 SCHRITTEN ZUM ERFOLG

1.ZUSCHNEIDEN DER DäMMPLATTEN

Schneide das Bedämpfungsmaterial mit einem scharfen Messer nach Detailplan zurecht. Bedämpft werden beide Bassgehäuse und das Mitteltongehäuse auf allen Seiten, ausgenommen der Frontwand. (Deckel, Rückwand, Seitenwände, Boden)

2.EINSETZEN DER DäMPFUNG

Setze die zugeschnittenen Matten durch die grossen Ausschnitte für die Lautsprecher in die Gehäuse ein. Jeweils zuerst den Deckel und die Rückwand, dann die Seitenwände und schliesslich den Boden. Drücke die Matten fest an das Gehäuse.

3.FREILEGEN DER AUSSCHNITTE

Nimm ein scharfes Messer und schneide die Lochkreise für die Anschlussklemme und die Bassreflexrohre aus.

4.BASSREFLEX-RÖHREN EINSETZTEN

Umwickle die hinteren Enden mit Schaumstoff-Dichtband und schlage beide mit Hammer und Brett bündig zur Rückwand ein. Fixiere sie, wenn nötig, mit Klebstoff.

5.WEICHEN-PLATINE VORBEREITEN

Stecke die farbig markierten Kabel laut Verdrahtungsplan auf die entsprechenden Anschlüsse der Platine.

ACR

FREQUENZWEICHE FW 3-12 ISOSTATIC
PRINT System-Typ: RP 200

Trennfrequenzen: 700 / 5000 Hz 8 Ohm 12 dB/Oct.
Bestückung: Basss: SC 200 + SC 200 *)
Midrange: FS 21 RP
Tweeter: FT 7 RP
*) beide Chassis parallel geschalten.

Schaltschema:

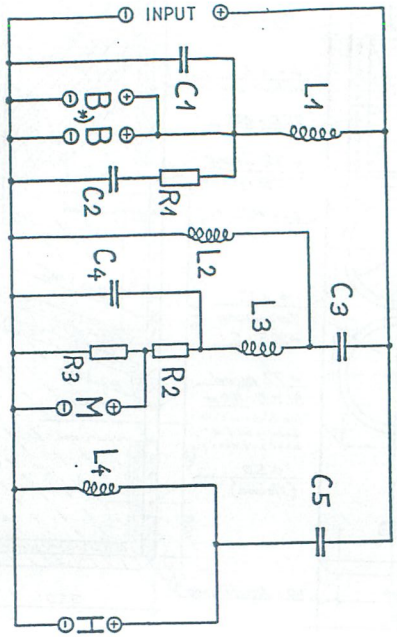

Polung: gleichpolig

Kondensatoren:
C1 x 68 uF/EK
C2 x 22 uF/EK
C3 x 22 uF/MF
C4 x 3,3 uF/PF
C5 x 2,2 uF/PF

Widerstände:
R1 x 3R9 /9W
R2 x 1R2 /9W

Drosseln:
L1 x 2,2 mH/Φ44
L2 x 2,2 mH/ F
L3 x 0,33 mH/Φ40
L4 x 0,33 mH/Φ40,7

R3 x 47 R /9W

Montagematerial:
x 1 Brett x cm
x 1 Weichenklemme
x cm Silberdraht
m KST-Litze
4 Kabelbaum

Empfohlene Regler-Stellung: (linear)

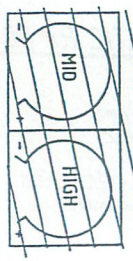

- Allseitig mit Mineralfaserplatte auskl.
- Reihr Resonanzen mitteldicht mit Polyesterwatte füllen.

31.3.88

ACR

KABELBAUM ISOSTATIC RP 200

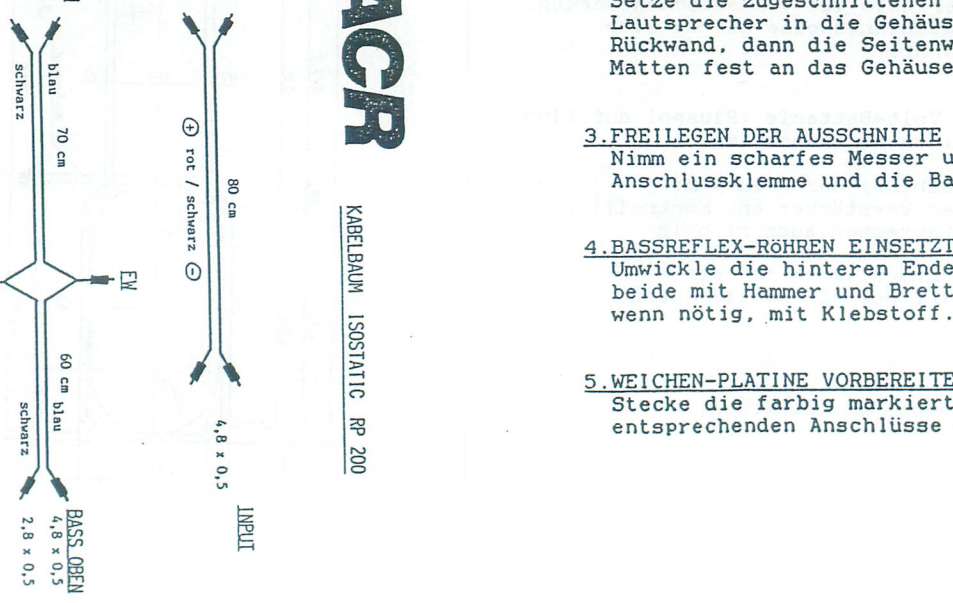

12.4.88